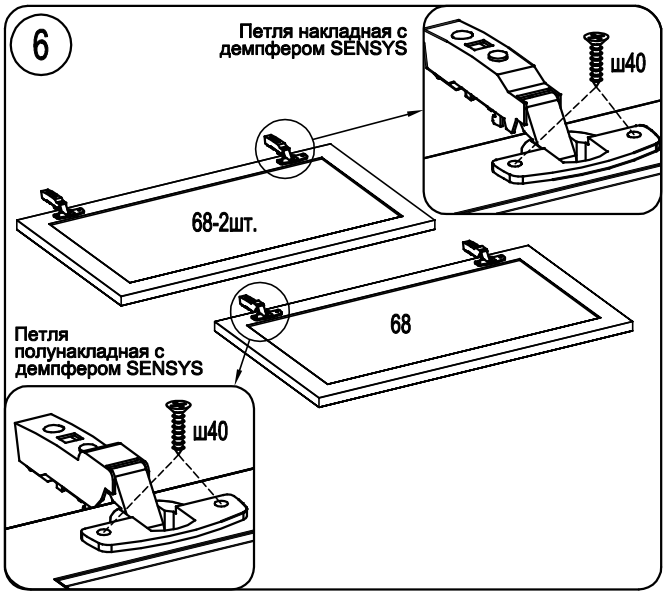

Просверлите 4 отверстия в стене Ø10, глубиной 55мм. Положение отверстий согласно схеме. Высота установки дюбелей определяется по композиции. Установите в отверстия дюбеля, затем шуруы-крючки.
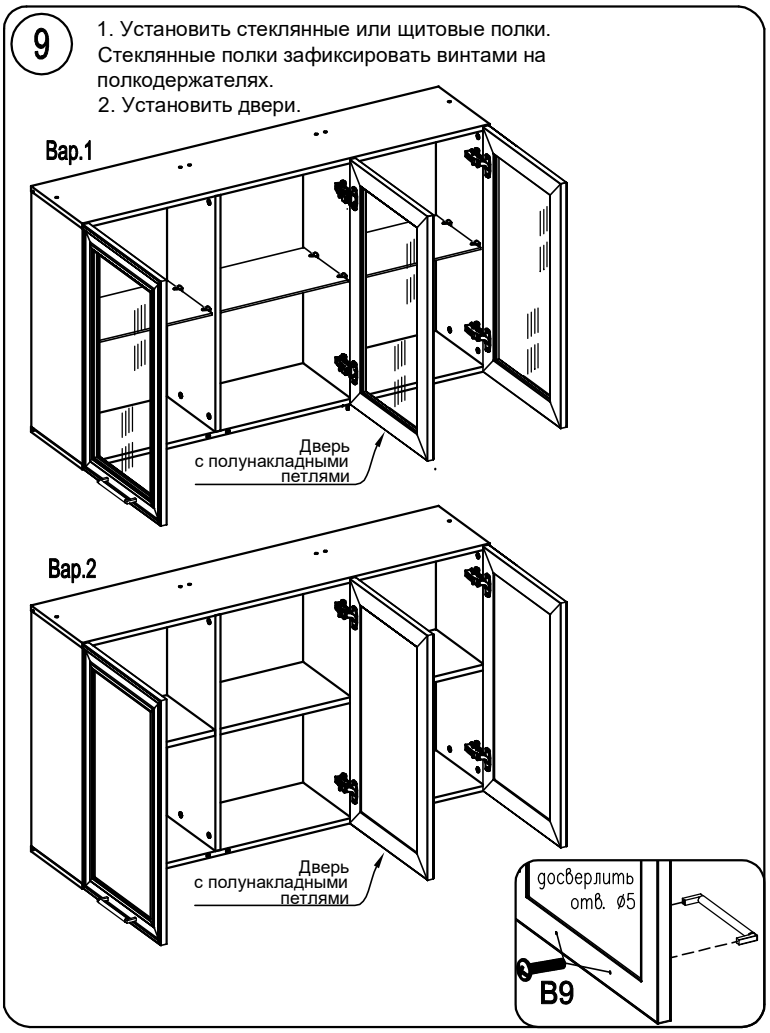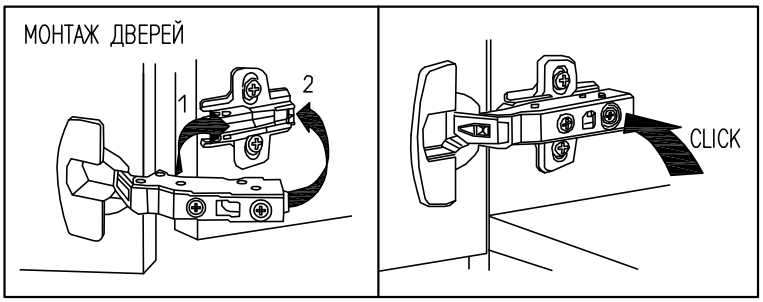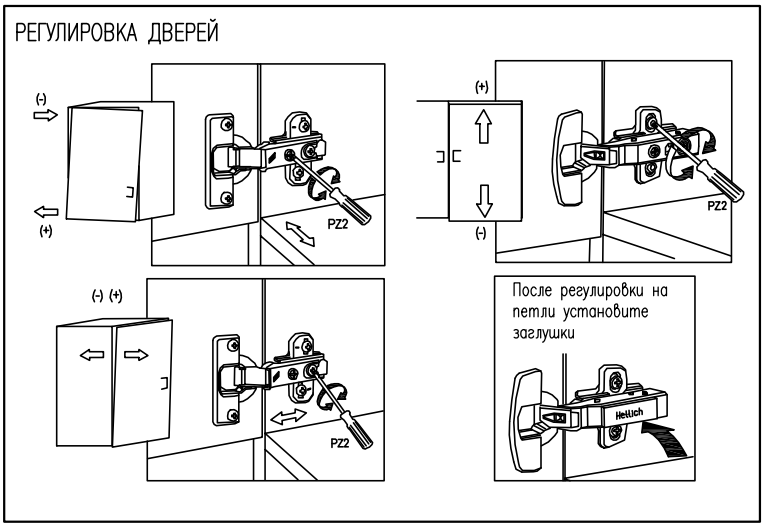
ВНИМАНИЕ!
На надежность подвески может влиять качество стены. Крючки совместно с дюбелями предназначены для использования с полнотелыми кирпичами и бетоном.